

Ställfot med fast och bred fot med räfflat grepp

SFTS-608

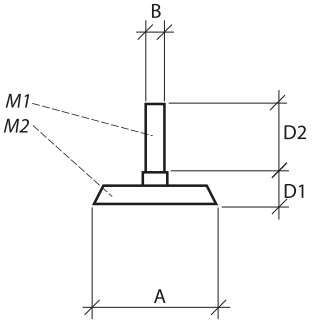

Art. nr	A	B	D1	D2	M1	M2
SF608M1015S	60	M10	8	15	Förzinkat	⬟ PA
SF608M1025S	60	M10	8	25	Förzinkat	⬟ PA
SF608M1035S	60	M10	8	35	Förzinkat	⬟ PA
SF608M1045S	60	M10	8	45	Förzinkat	⬟ PA
SF608M1055S	60	M10	8	55	Förzinkat	⬟ PA
SF608M817S	60	M8	8	17	Förzinkat	⬟ PA
SF608M827S	60	M8	8	27	Förzinkat	⬟ PA
SF608M837S	60	M8	8	37	Förzinkat	⬟ PA
SF608M847S	60	M8	8	47	Förzinkat	⬟ PA
SF608M857S	60	M8	8	57	Förzinkat	⬟ PA

⬟ *Svart RAL 9017*

Adress
Ackurat Industriplast AB
Värnamovägen 42
360 30 Lammhult
Sweden

Telefon +46 (0)472 26 93 00
E-post info@ackurat.se
Webb ackurat.com